전동 지게차 - 좌승식
Electric Forklift Truck

SOOSUNG

SBF-A Series

AC POWER

■ AC Drive Motor

▶ AC Drive Motor 장착으로 우월한 가속력과 오르막 경사에 월등한 등판 능력을 자랑하고 있다.

■ 안 전

▶ A-Series는 안전에서 모든 것이 시작 된다. 각종 모터 및 콘트롤러 보호 이외에도 기타 많은 보호 기능들이 있다. 예를 들어 작업자가 작업순서를 혼동하지 않게 하는 기능, 좌석 부분의 정전기방지 기능 등을 갖추고 있다.

■ 간편한 LCD

▶ 운행중에 나타난 결함 증상 등, 중요한 정보를 큰 스크린의 LCD를 통하여 얻을 수 있어 작업자가 전동지게차의 정보를 한 눈에 볼 수 있다.

AC Power

■ 일반사양

모 델	단 위	SBF-15A	SBF-20A	SBF-25A
사용하중	kg	1500	2000	2500
표준 인상높이	mm	3000	3300	3300
상승속도 (무부하 / 전부하)	mm/s	450 / 270	490 / 280	490 / 260
하강속도 (무부하 / 전부하)	mm/s	300 / 600	300 / 600	300 / 600
주행속도 (무부하 / 전부하)	km/hr	16 / 15	15 / 14	15 / 14
회전반경	mm	1930	2065	2065
등판능력	%	18	16	15
전고 (포크상승시)	mm	4030	4330	4330
틸트 경사각	도	6도 / 12도	6도 / 12도	6도 / 12도
하중중심	mm	500	500	500
주행제어방식		MOSFET	MOSFET	MOSFET
유압제어방식		MOSFET	MOSFET	MOSFET
주행모터	kw	8.0 (AC)	11.1 (AC)	11.1 (AC)
유압모터	kw	7.5 (DC)	10.5 (DC)	10.5 (DC)
밧데리 전원	V	48	48	48
밧데리 용량	Ah	400	600	600
전륜		6.50-10	7.00-12	7.00-12
후륜		5.00-8	18 x 7-8	18 x 7-8
자중	kg	3000	4050	4200

※ 위 제품의 사양과 Color는 제품의 성능 향상을 위하여 예고없이 변동 될 수 있습니다.

전동 지게차 - 좌승식
Electric Forklift Truck

SOOSUNG

SBF-A Series

AC POWER

■ DRAWING

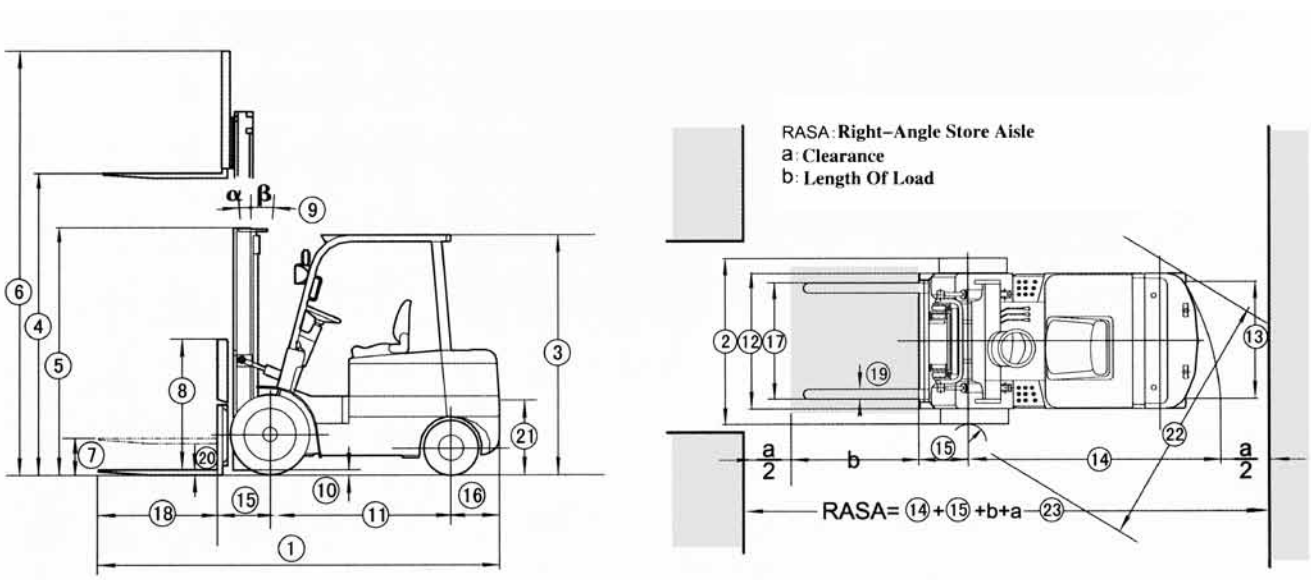

■ DIMENSION

모 델	단 위	NO	SBF-15A	SBF-20A	SBF-25A
전장 (포크포함)	mm	1	3200	3453	3453
전폭	mm	2	1070	1150	1150
전고 (헤드가드 높이)	mm	3	2160	2130	2130
표준 인상높이	mm	4	3000	3300	3300
전고 (포크하강시)	mm	5	1995	2150	2150
전고 (포크상승시)	mm	6	4030	4330	4330
자유 인상높이	mm	7	155	155	155
백레스트 높이	mm	8	1000	1000	1000
틸트 경사각 (전방향 / 후방향)	도	9	6도 / 12도	6도 / 12도	6도 / 12도
최저 지상고	mm	10	140	140	140
축간거리	mm	11	1370	1515	1515
윤간거리-전륜	mm	12	890	960	960
윤간거리-후륜	mm	13	920	950	950
회전반경	mm	14	1930	2065	2065
전방 오버행	mm	15	425	483	483
후방 오버행	mm	16	335	385	385
포크 조정폭	mm	17	200~950	245~1020	245~1020
포크 길이	mm	18	1070	1070	1070
포크 폭	mm	19	100	122	122
포크 두께	mm	20	35	40	40
연결고리 높이	mm	21	335	355	355
최소직각통로폭 (간격 0.2m)	mm	22	1980	2235	2235
최소직각적재통로폭 (파렛트 : 1.0 x 1.0m / 간격 0.2m)	mm	23	3555	3748	3748
최소직각적재통로폭 (파렛트 : 1.2 x 1.2m / 간격 0.2m)	mm	23	3755	3948	3948

※ 위 제품의 사양과 Color는 제품의 성능 향상을 위하여 예고없이 변동 될 수 있습니다.